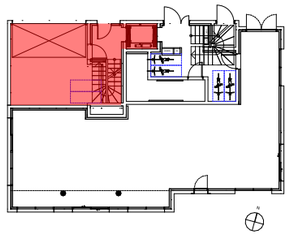

NIVEAU RDC

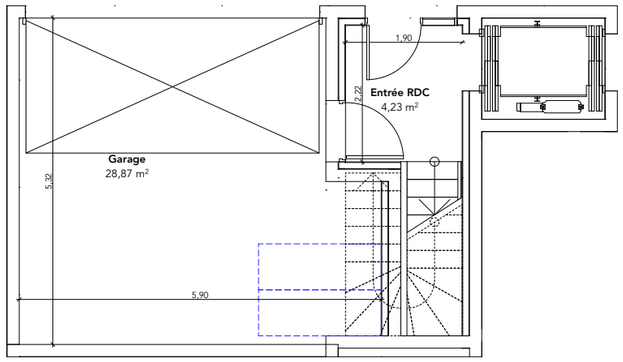

ÉCHELLE : 1/100è

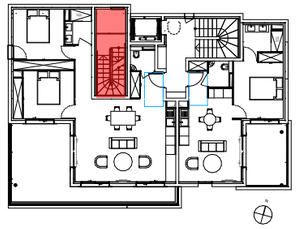

NIVEAU R+1

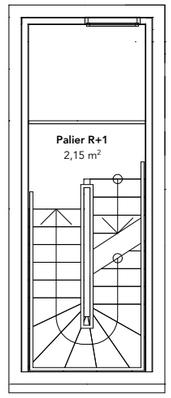

ÉCHELLE : 1/100è

196 Avenue Valrose - 83 700 SAINT RAPHAËL

NEW PROMOTION
68 avenue Henri Vadon - 83700 ST RAPHAEL
04 94 51 25 12
group.newpromotion@gmail.com

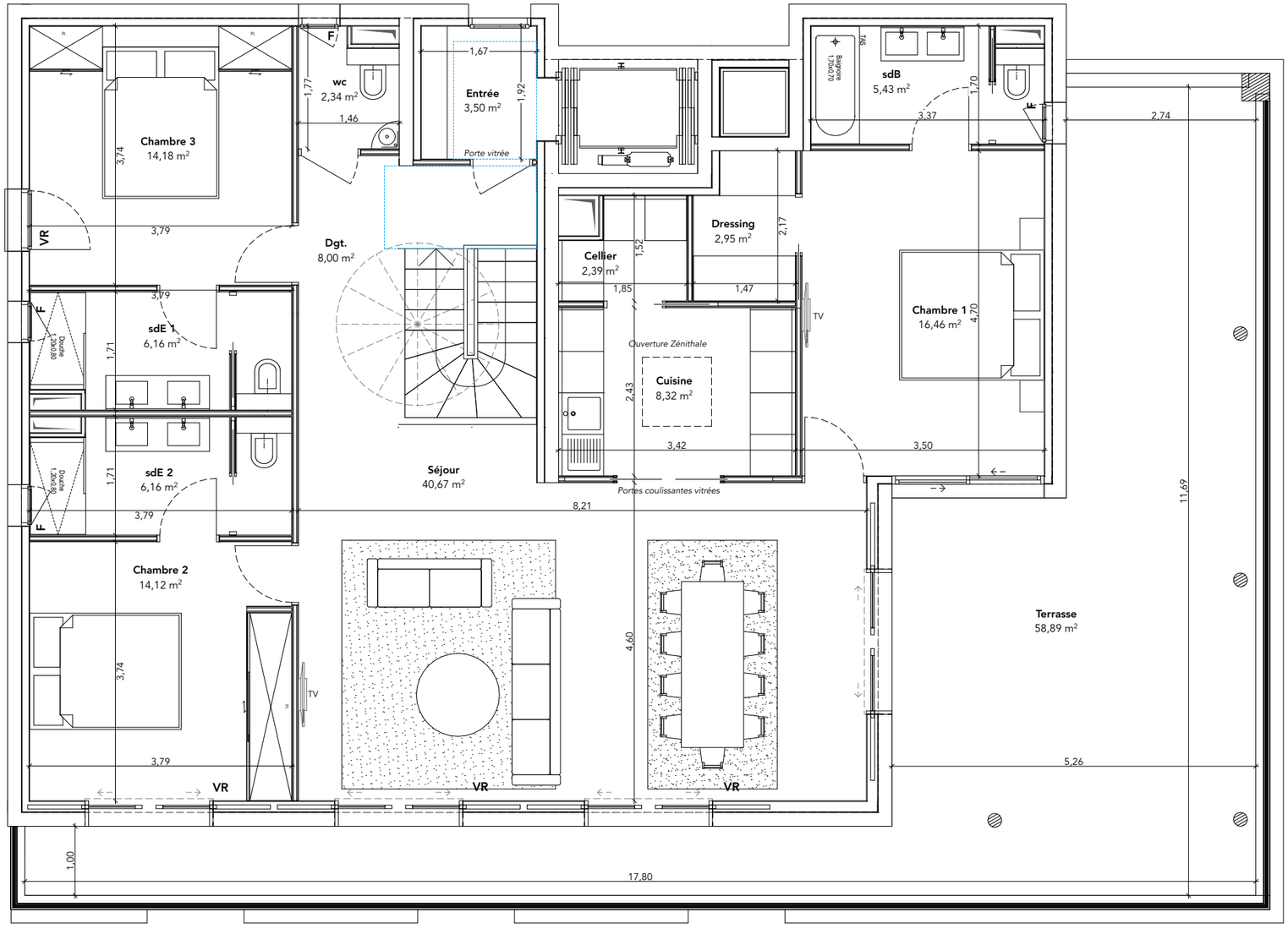

ÉCHELLE : 1/75è

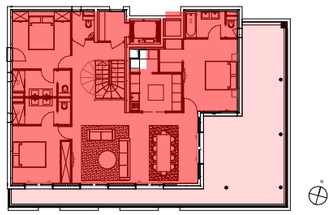

NIVEAU R+1 - 201 - T4

Palier R+1	2,15	m²
Entrée R+2	3,50	m²
Séjour	40,67	m²
Cuisine	8,32	m²
Cellier	2,39	m²
Chambre 1	16,46	m²
Dressing	2,95	m²
Salle de Bain	5,43	m²
Chambre 2	14,12	m²
Salle d'Eau 1	6,16	m²
Chambre 3	14,18	m²
Salle d'Eau 2	6,16	m²
Dégagement	8,00	m²
WC	2,34	m²
SURFACE TOTALE	**132,83**	**m²**
Terrasse	58,89	m²
SURFACE PRIVATIVE TOTALE	**191,72**	**m²**

LEGENDE

F :	Fenêtre
PF :	Porte-fenêtre
PF + GC	Porte-fenêtre avec Garde-corps
BV :	Baie Vitrée
AV :	Allège Vitrée
VR :	Volet roulant

DATE : 04/07/2024	INDICE : 00

NOTA : le présent document exprime la figure et les dispositions générales de l'appartement. Les surfaces indiquées sont approximatives. Des variations peuvent intervenir en fonction des nécessités techniques réglementaires, de la réalisation, tant en ce qui concerne les dimensions libres que l'équipement. Tous les objets meublants, indiqués, ainsi que l'évier ne sont pas fournis. Les équipements ménagers indiquent la position de passage des fluides mains ne sont pas fournis. Les retombées, soffites, faux plafonds, canalisations, radiateurs ne sont pas tous figurés.